Hofstädter Nyílászáró
Insekto P1 méretezés
Intego Basis redőny esetén

ÖkoStyle

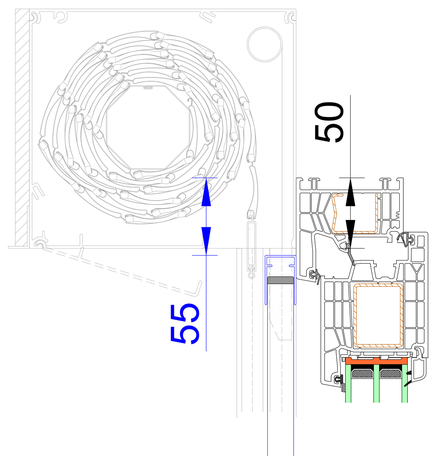

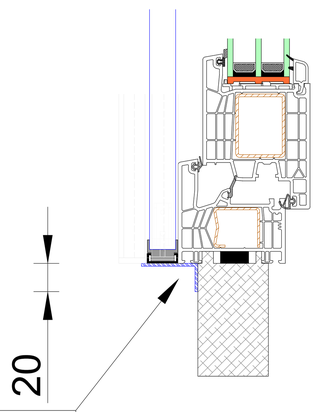

Alul 40x20 mm
alu L profil

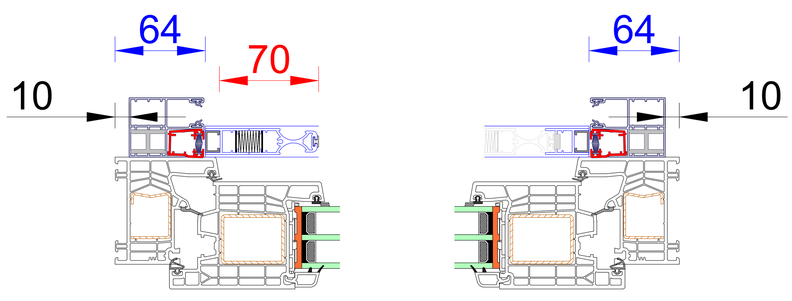

Kétoldalon betétléc a
lefutósínben

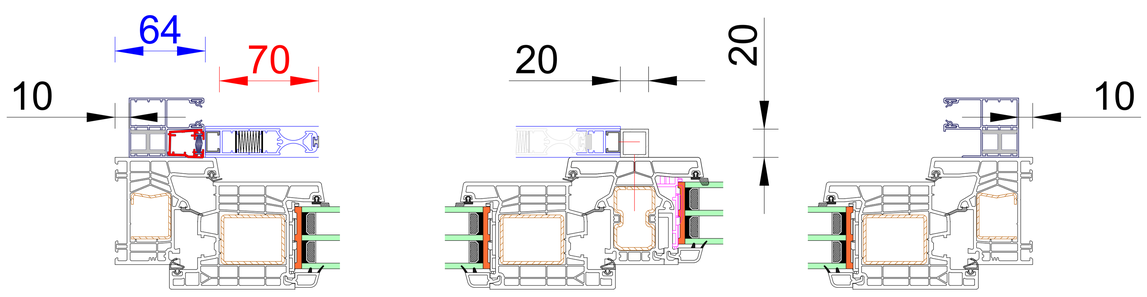

Egyoldalon betétléc a
lefutósínben, a tokosztónál
20x20 mm alu zártszelvény

AluStyle

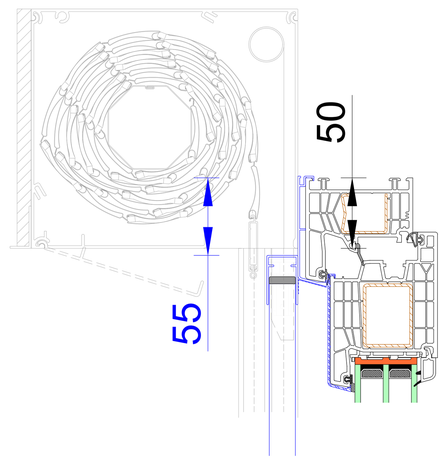

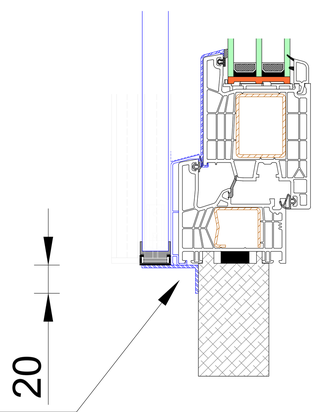

Alul 40x20 mm
alu L profil

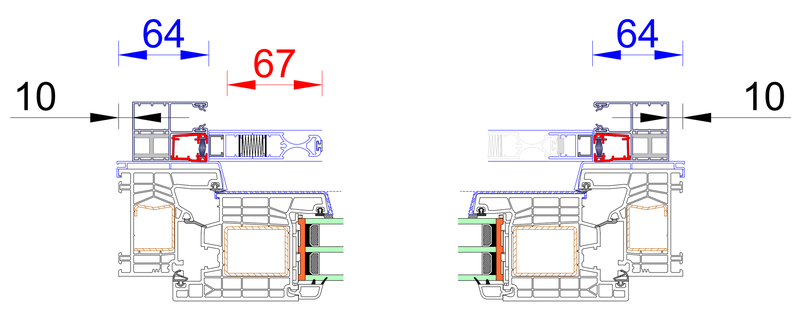

Kétoldalon betétléc a
lefutósínben

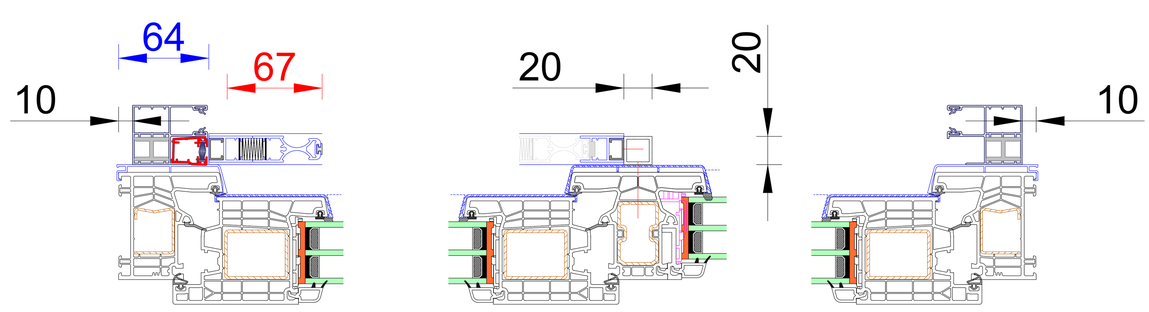

Egyoldalon betétléc a
lefutósínben, a tokosztónál
20x20 mm alu zártszelvény

verzió 21-01

HOFSTÄDTER
NYÍLÁSZÁRÓK