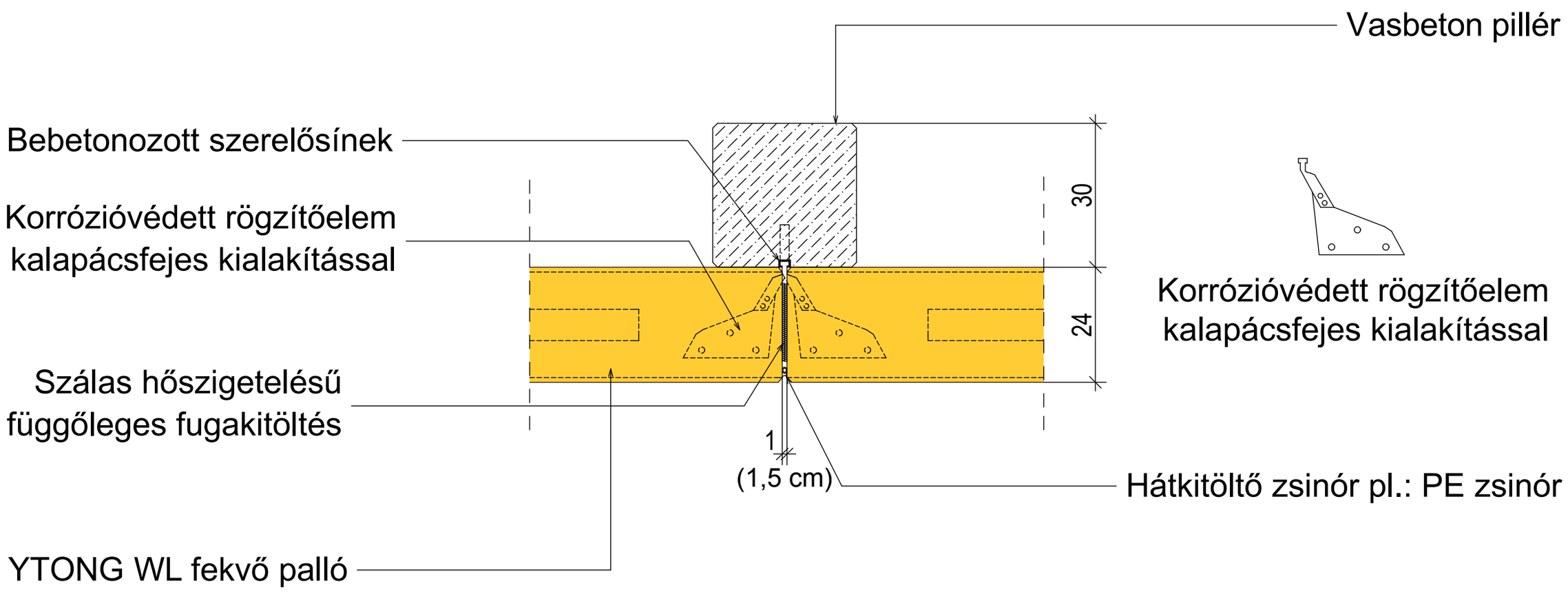

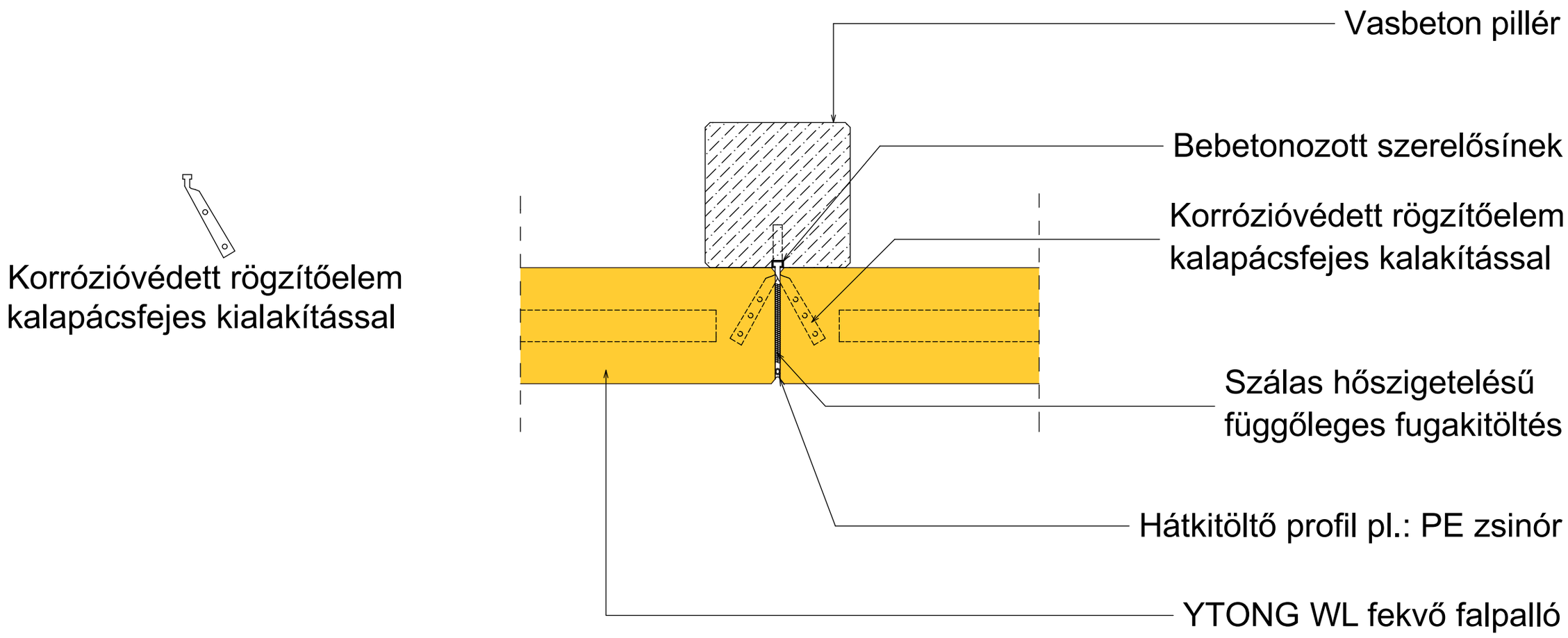

85.

YTONG WL falpallók rögzítése vasbeton tartószerkezethez